WSシリーズ　ウォブルスティック

従来のWSシリーズ ウォブルスティックは、チャンバー内のサンプルの取り扱いに便利なように設計されています。 このシリーズには、ESCALABサンプルスタブ用のピックアップフォークを取り付けることができます。
直線運動：75mm、150mm、225mm、275mm　（回転はしません。）

ジョーアセンブリ：ESCAフォークロング 76mm または ショート 41mm
圧力範囲：1 bar～1x10-10 mbar l / s

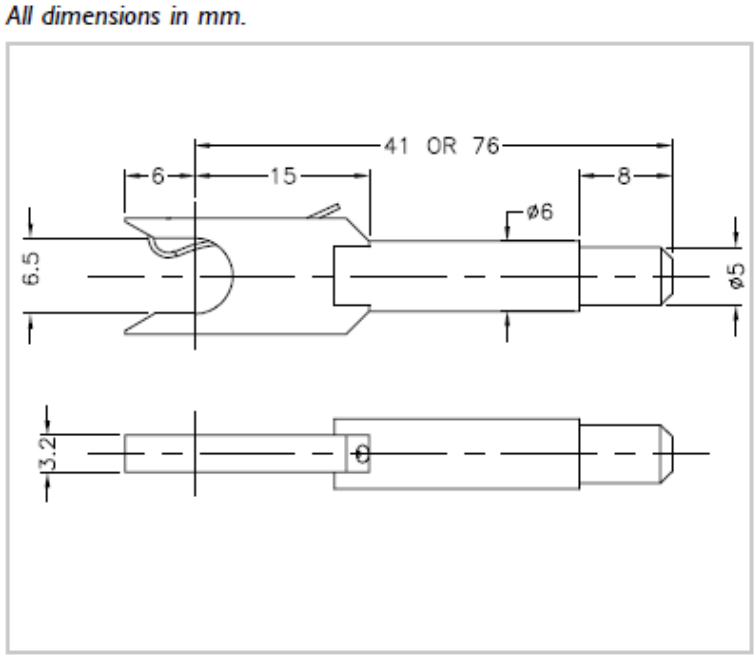
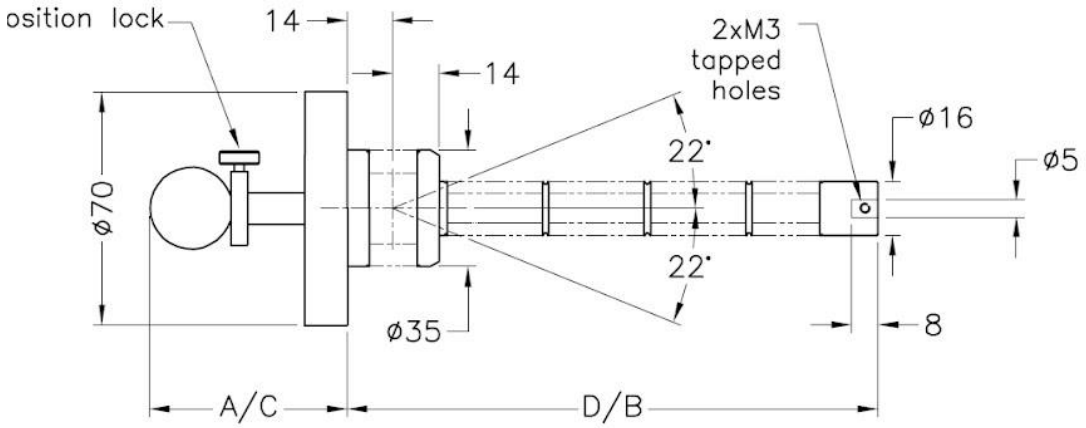
ESCALABサンプルスタブ用のピックアップフォーク